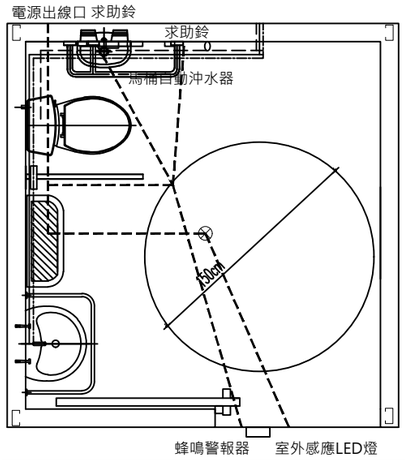

圖例	圖名	圖例	圖名
— — —	4"汙水管	———	3/4"清水管
———	2"汙排水管	— — —	銅線線徑2.0mm 外附4分CD軟管
室內照明燈均為15W-LED感應崁燈		Ⓢ	開關

① 友善無障礙廁所位置示意圖
SCALE:1/40

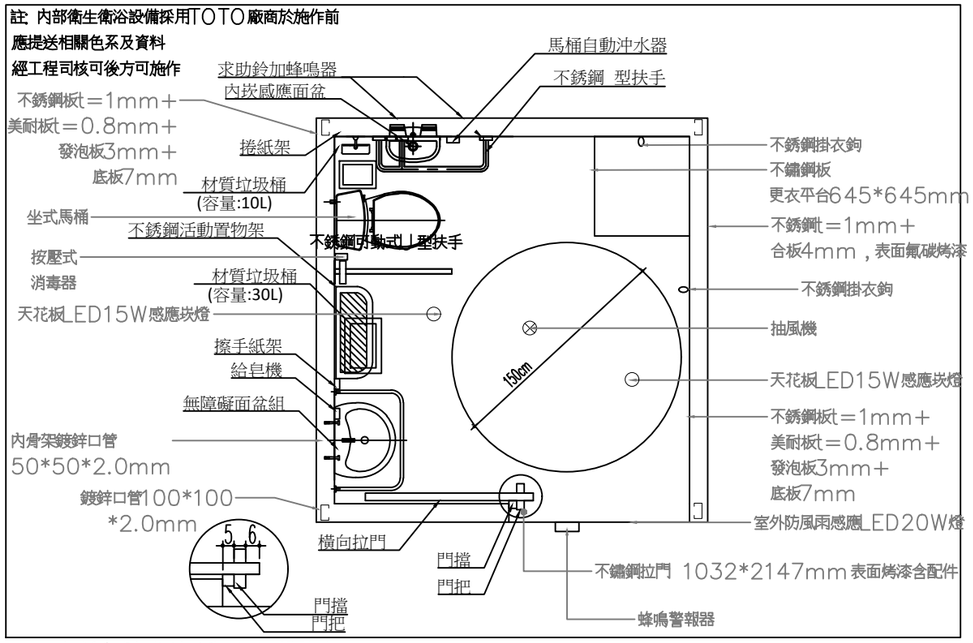

② 友善無障礙廁所平面配置圖
SCALE:1/40

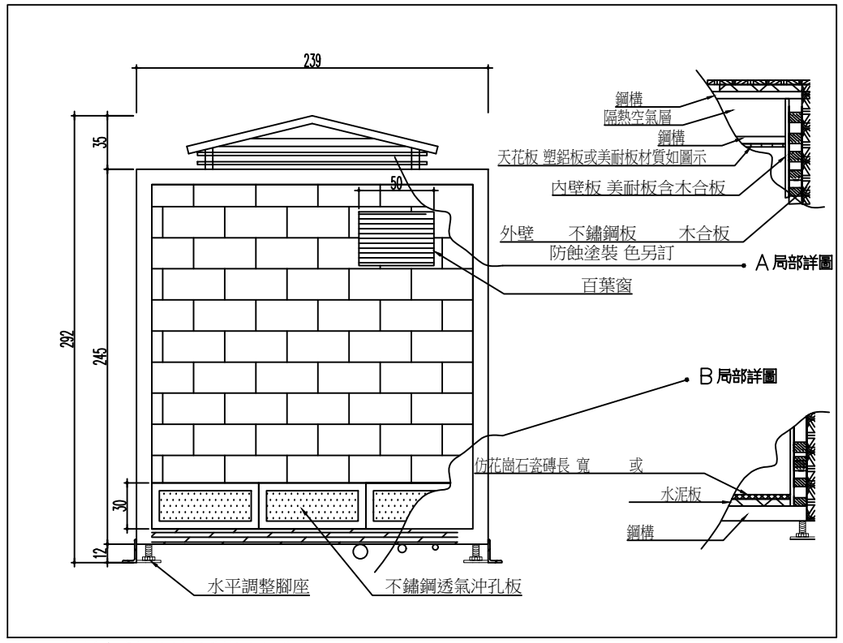

③ 友善無障礙廁所背立面圖
SCALE:1/40

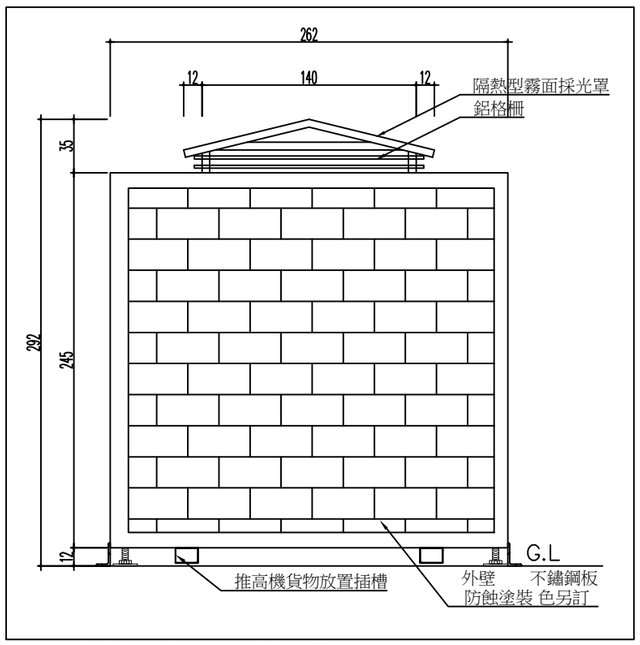

④ 友善無障礙廁所左側立面圖
SCALE:1/40

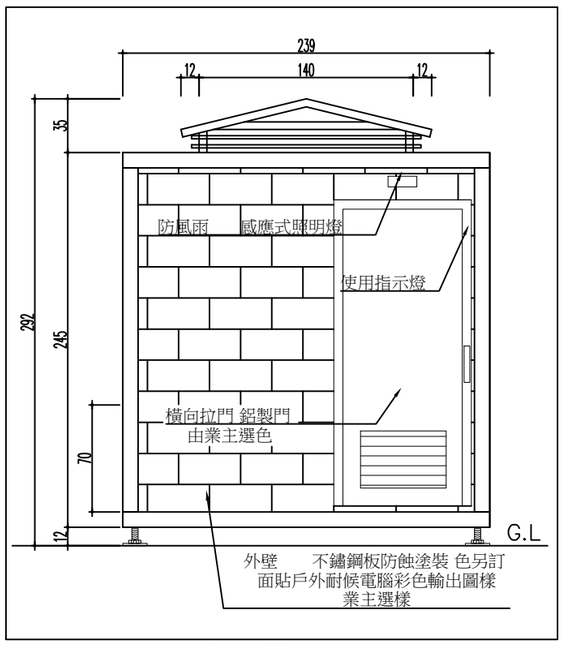

⑤ 友善無障礙廁所正立面圖
SCALE:1/40

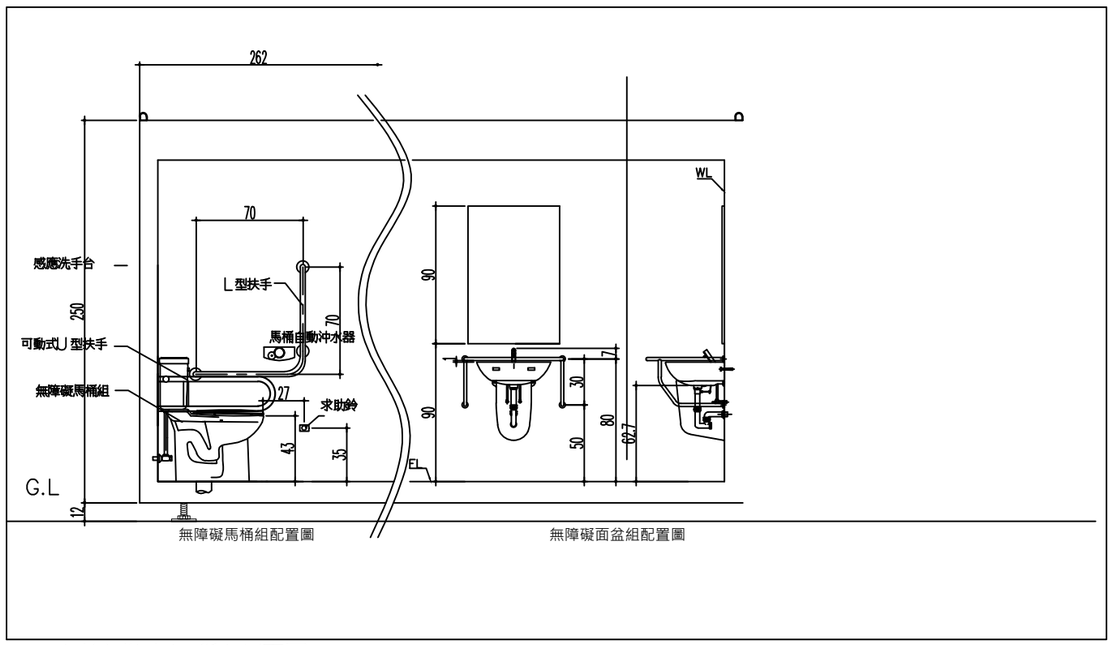

⑥ 友善無障礙廁所立剖面圖
SCALE:1/40